JBニュース

ズリ止めＢＯＴ受け、対向型ズリ止め　新発売

- ズリ止めBOT受け2種類と対向型ズリ止め2種類の計4種類が**新発売**となります。
- ズリ止めBOT受けには穴付（P＝50）を用意しており、シャーシフレームにボルト止めが可能です。
- 対向型ズリ止めはP＝60、P＝78が有り、縦吊りと斜め吊りに対応出来ます。（下図取付例参照）
- ’17年以降の新型車を対象に発売された商品ですが、旧型車のトラックにも架装出来ます。
- シャーシフレームへ穴加工される場合には、各社の架装要領書に基づき、確実に行って下さい。

①

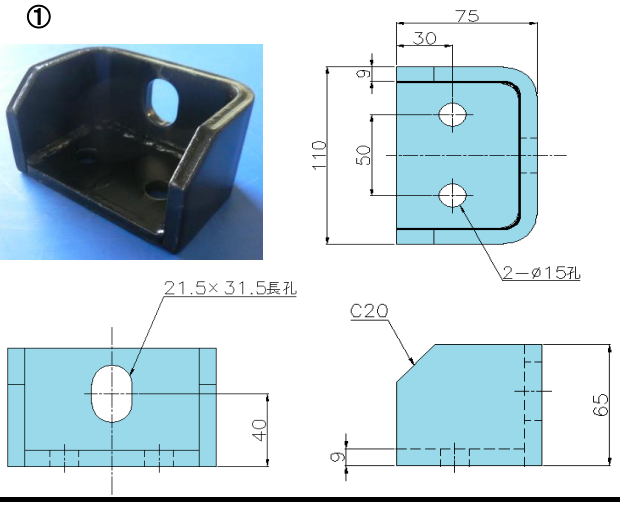

②

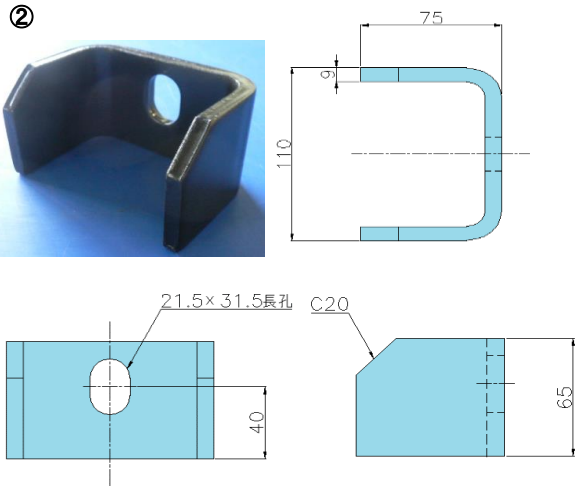

③、④

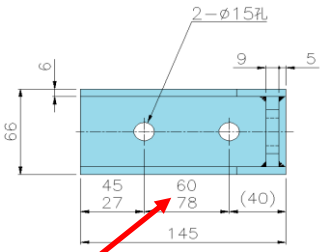

取付穴ピッチは2種類有り
P＝60は縦吊りで
P＝78は斜め吊りで使用

＊右側取付例参照＊

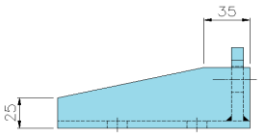

③、④共通

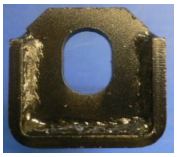

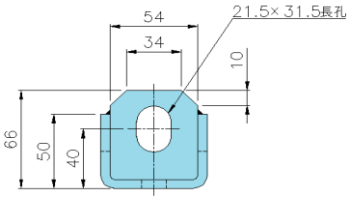

P＝60、P＝78取付例

P＝60取付例　　P＝78取付例

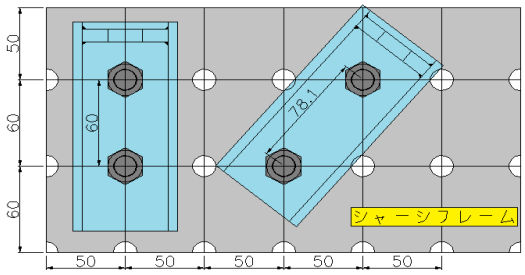

コードNo	品　名	材質・表面処理	ケース入数	重量kg	附番
1141070B	ｽﾞﾘ止メ BOT受け　110X75 穴付　P=50	SS400・黒塗装	15個	約 1．39	①
1141071	ｽﾞﾘ止メ BOT受け　110X75	SS400・黒塗装	20個	約 0．99	②
1141075A	対向型　ｽﾞﾘ止メ　L=145　穴付　P=60	SS400・黒塗装	20個	約 1．05	③
1141076A	対向型　ｽﾞﾘ止メ　L=145　穴付　P=78	SS400・黒塗装	20個	約 1．05	④

日本ボデーパーツ工業株式会社
http://www.nihonbody.com/