1 荷台用部品④

（ページ）	（中分類）	（小分類）	（総合カタログ）
1	**ロープフック**	ロープフック ①　N型	1-32
2		ロープフック ②　N型	1-33
3		ロープフック ③　トレーラー用	1-34
4		ロープフック ④　ダイハツ、トヨペット、その他	1-35
5		ロープフック ⑤　アルミ製、座金	1-36
6	**床フック**	埋込式 ロープフック ①　関東仕様	1-37
7		埋込式 ロープフック ②　関西仕様	1-38
8		埋込式 ロープフック ③　関西仕様　角型・片切	1-39
9		埋込式 ロープフック ④　環・押金・皿	1-40
10		埋込式 ロープフック ⑤　ステンレス製	1-41
11		埋込式 ロープフック ⑥　その他	1-42
12		馬環式ロープフック	1-43
13		NEW フロアラッシングレール	1-44
14	**牽引フック等**	フェリーフック、釣り針フック	1-45

ロープフック ① N型

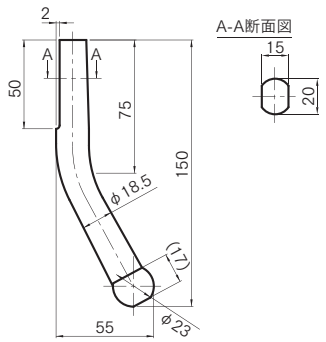

コードNO	商品名
1613014	N型 ロープフック 特大　新

φ18.5	重量kg	0.34	CS入数	100

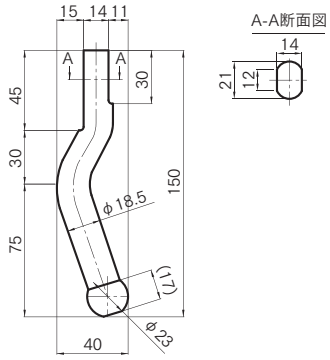

コードNO	商品名
1613027	N型 ロープフック 特大　旧

φ18.5	重量kg	0.34	CS入数	100

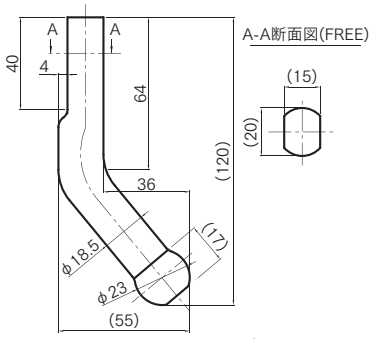

※3価クロメートメッキ

コードNO	商品名
1613018	N型 ロープフック 特大　新 短

φ18.5	重量kg	0.28	CS入数	100

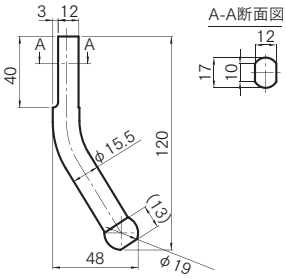

コードNO	商品名
1613030	N型 ロープフック 大　新

φ15.5	重量kg	0.19	CS入数	150

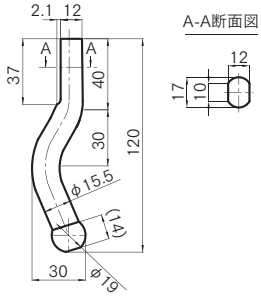

コードNO	商品名
1613043	N型 ロープフック 大　旧

φ15.5	重量kg	0.19	CS入数	150

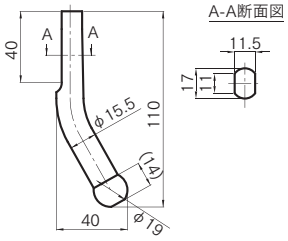

コードNO	商品名
1613056	N型 ロープフック 中　新

φ15.5	重量kg	0.18	CS入数	200

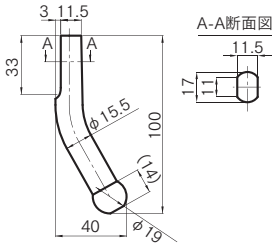

コードNO	商品名
1613072	N型 ロープフック 小　新

φ15.5	重量kg	0.16	CS入数	200

ロープフック ② N型

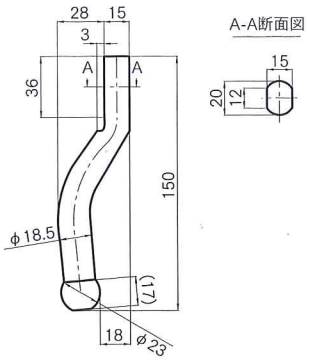

コードNO	商品名			
1613001	N型 ロープフック フェンダー 特大			
φ18.5	重量kg	0.34	CS入数	100

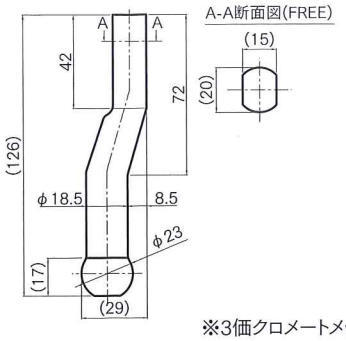

※3価クロメートメッキ

コードNO	商品名			
1613005	N型 ロープフック フェンダー 特大 浅曲			
φ18.5	重量kg	0.28	CS入数	100

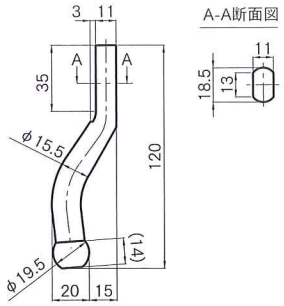

コードNO	商品名			
1613111	N型 ロープフック フェンダー 大			
φ15.5	重量kg	0.19	CS入数	150

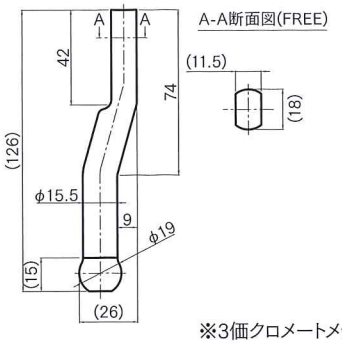

※3価クロメートメッキ

コードNO	商品名			
1613115	N型 ロープフック フェンダー 大 浅曲			
φ15.5	重量kg	0.19	CS入数	150

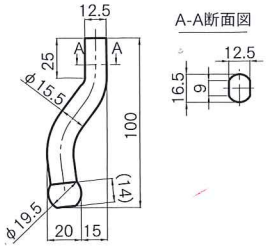

コードNO	商品名			
1613124	N型 ロープフック フェンダー 小			
φ15.5	重量kg	0.16	CS入数	200

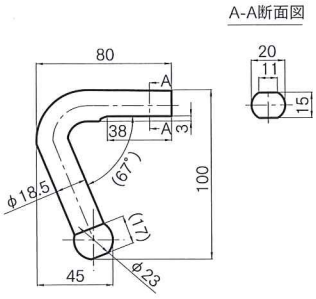

コードNO	商品名			
1613166	N型 ロープフック ダンプ 特大			
φ18.5	重量kg	0.34	CS入数	100

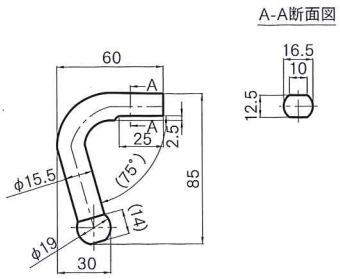

コードNO	商品名			
1613137	N型 ロープフック ダンプ 大			
φ15.5	重量kg	0.19	CS入数	150

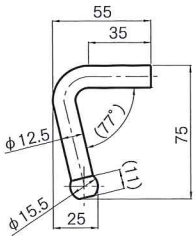

コードNO	商品名			
1613140	N型 ロープフック ダンプ 小			
φ12.5	重量kg	0.11	CS入数	300

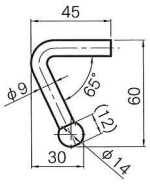

コードNO	商品名			
1613153	N型 ロープフック ダンプ 特小			
φ9	重量kg	0.05	CS入数	500

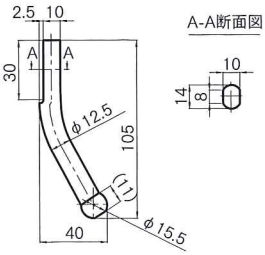

コードNO	商品名			
1613522	N型 ロープフック レンジャー			
φ12.5	重量kg	0.11	CS入数	300

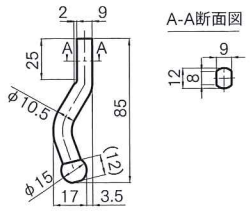

コードNO	商品名			
1613098	N型 ロープフック プリンス			
φ10.5	重量kg	0.07	CS入数	400

ロープフック ③　トレーラー用

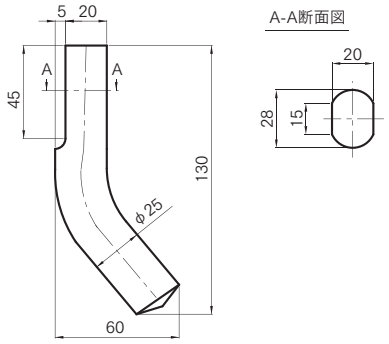

コードNO	商品名	重量kg	ケース入数
1603150	ロープフック　トレーラー　サイド用	0.52	50

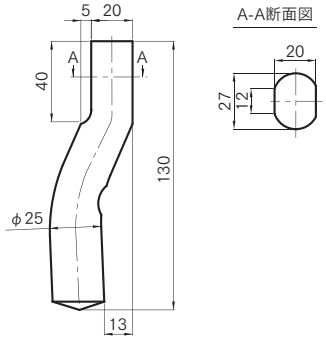

コードNO	商品名	重量kg	ケース入数
1603163	ロープフック　トレーラー　フェンダー用	0.48	50

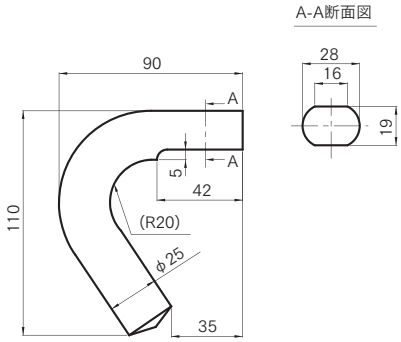

コードNO	商品名	重量kg	ケース入数
1603176	ロープフック　トレーラー　チャンネル用	0.63	50

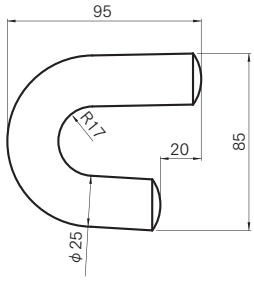

コードNO	商品名	重量kg	ケース入数
1603202	ロープフック　トレーラー　ターンテーブル用	0.65	50

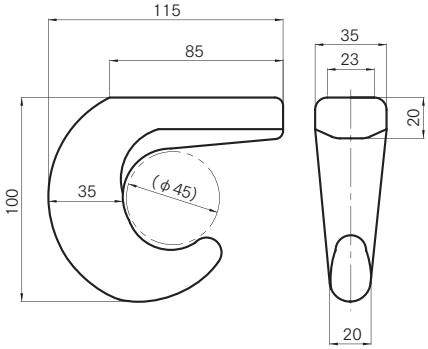

コードNO	商品名	重量kg	ケース入数
1603435	ロープフック　トレーラー用　大　鍛造	1.09	15

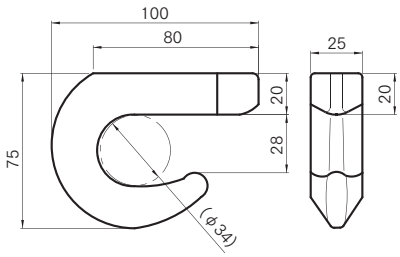

コードNO	商品名	重量kg	ケース入数
1604515	ロープフック　トレーラー用　小　鍛造	0.58	30

ロープフック④（DH型、T型、その他）

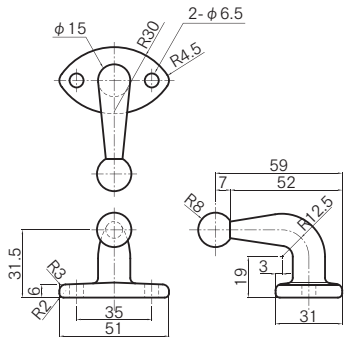

コードNO	商品名			
1050011	ロープフック　DH型　3価メッキ			
	重量kg	0.14	CS入数	200

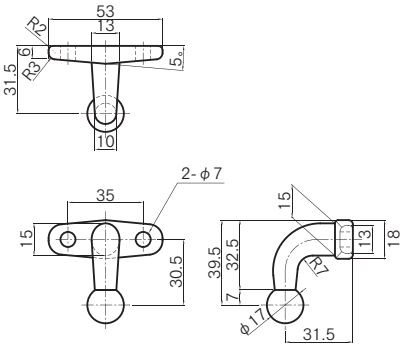

コードNO	商品名			
1050010	ロープフック　T型　3価メッキ			
	重量kg	0.10	CS入数	250

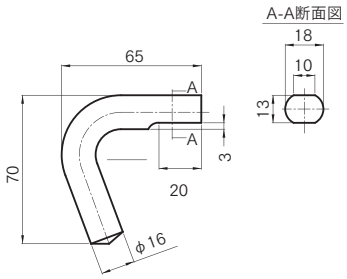

コードNO	商品名			
1603516	ロープフック　FK型			
φ16	重量kg	0.17	CS入数	200

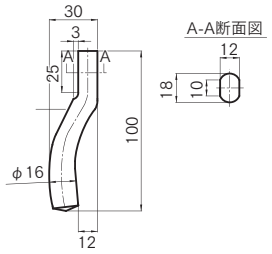

コードNO	商品名			
1603529	ロープフック　FD型			
φ16	重量kg	0.16	CS入数	200

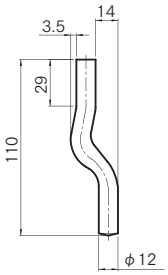

コードNO	商品名			
1603532	ロープフック　エルフ用			
φ12	重量kg	0.10	CS入数	250

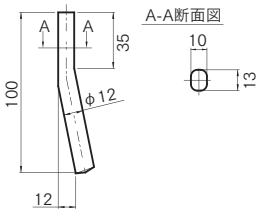

コードNO	商品名			
1600166	ロープフック　キャンター用			
φ12	重量kg	0.09	CS入数	250

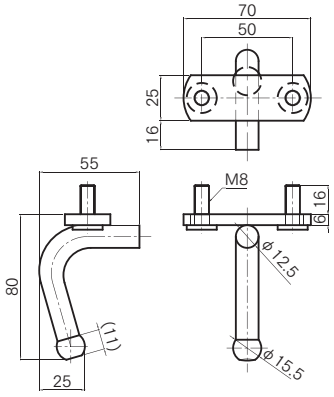

※3価クロメートメッキ

コードNO	商品名	重量kg	ケース入数
1614027	ロープフック　NT型　板・ボルト付	0.20	100

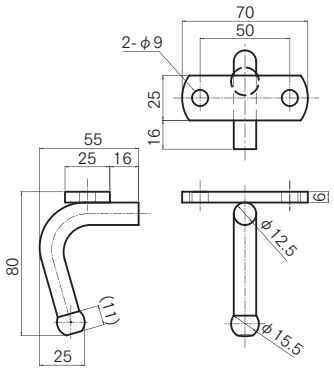

※3価クロメートメッキ

コードNO	商品名	重量kg	ケース入数
1614014	ロープフック　NT型　板付	0.18	100

ロープフック⑤（アルミ製、ロープフック座金）

材　質
ADC6 相当
※アルミダイカスト製

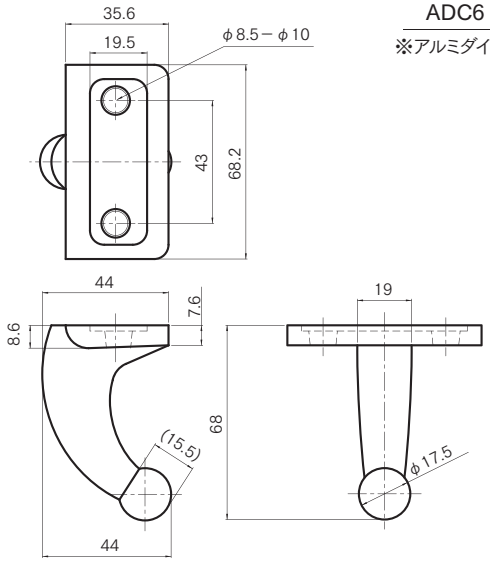

コードNO	商品名	重量kg	ケース入数
4200819	ヒドロ ロープフック　サイド用	0.08	100

材　質
ADC6 相当
※アルミダイカスト製

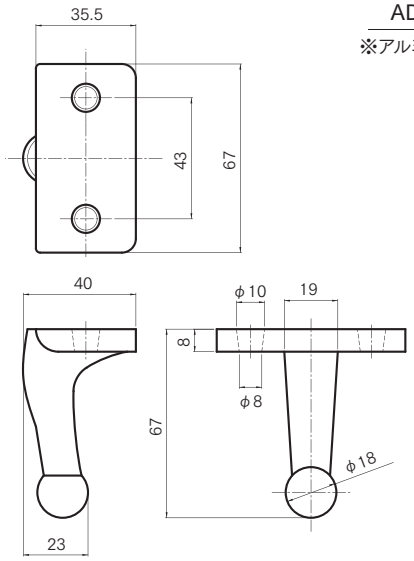

コードNO	商品名	重量kg	ケース入数
4200835	ヒドロ ロープフック　リヤー用	0.08	250

材　質
SS400
※鉄製

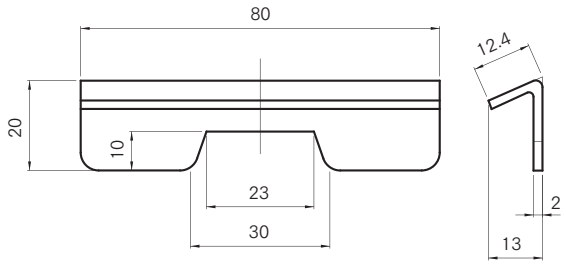

コードNO	商品名	重量kg	ケース入数
1603396	ロープフック用 座金　小	0.03	500

埋込式ロープフック ① 関東仕様

床切り欠き寸法

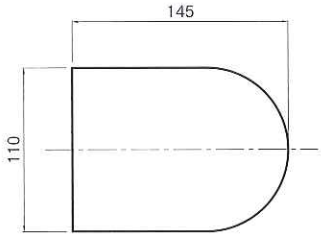

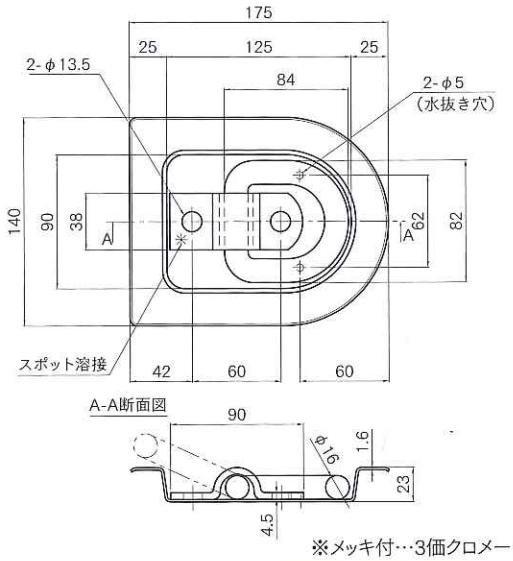

※メッキ付…3価クロメートメッキ

コードNO	商品名	重量kg	ケース入数
1604214	埋込ロープフック　16x23 ツバ付　生地	0.78	30
00160213	埋込ロープフック　16x23 ツバ付 メッキ付	0.78	30

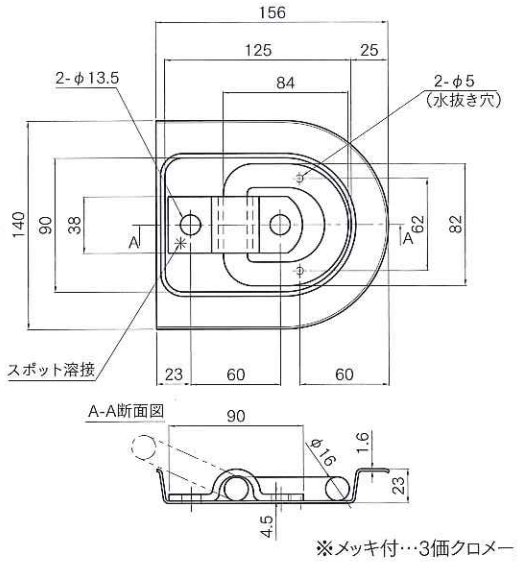

※メッキ付…3価クロメートメッキ

コードNO	商品名	重量kg	ケース入数
1604230	埋込ロープフック　16x23 ツバ無　生地	0.76	30
00160223	埋込ロープフック　16x23 ツバ無 メッキ付	0.76	30

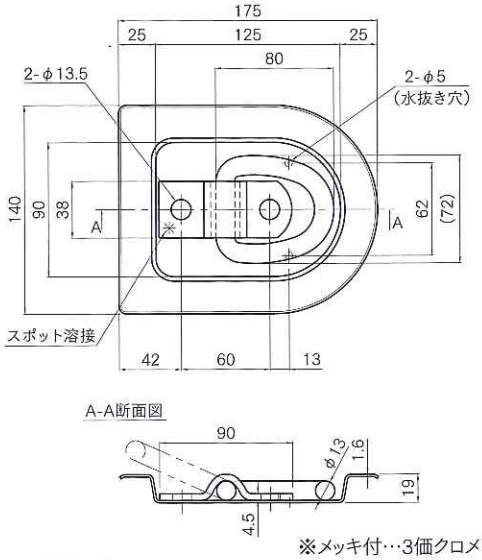

※メッキ付…3価クロメートメッキ

コードNO	商品名	重量kg	ケース入数
1604272	埋込ロープフック　13x19 ツバ付　生地	0.66	35
16042563	埋込ロープフック　13x19 ツバ付 メッキ付	0.66	35

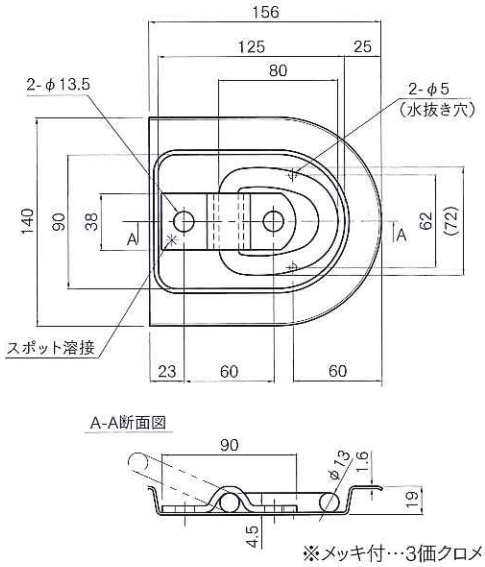

※メッキ付…3価クロメートメッキ

コードNO	商品名	重量kg	ケース入数
1604298	埋込ロープフック　13x19 ツバ無　生地	0.64	35
00160243	埋込ロープフック　13x19 ツバ無 メッキ付	0.64	35

埋込式ロープフック ② 関西仕様

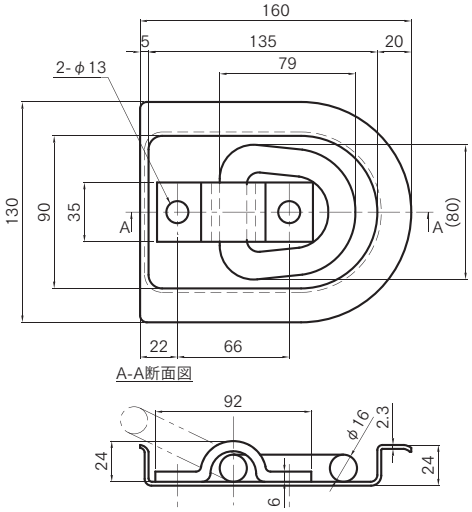

コードNO	商品名	重量kg	ケース入数
1603406	埋込ロープフック　24 (5/8) 6t押金　生地	0.92	18

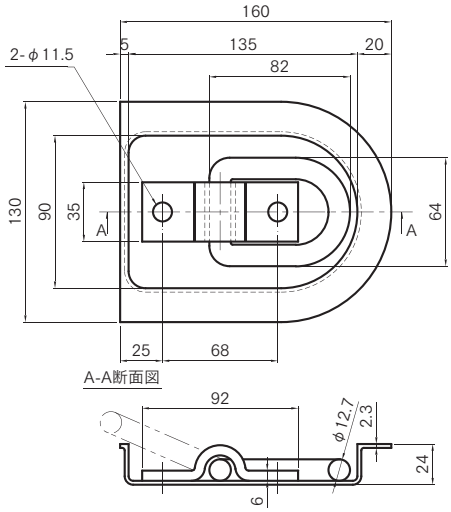

コードNO	商品名	重量kg	ケース入数
1603341	埋込ロープフック　24 (1/2) 6t押金　生地	0.80	20

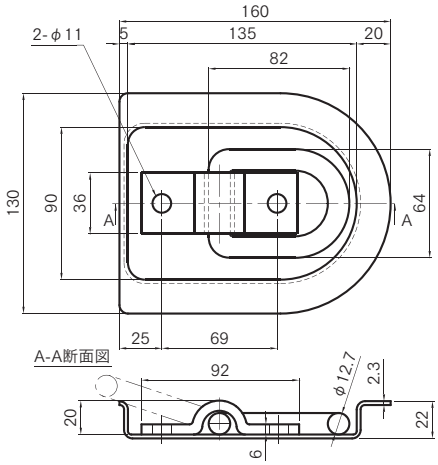

コードNO	商品名	重量kg	ケース入数
1603464	埋込ロープフック　22 (1/2) 6t押金　生地	0.77	20

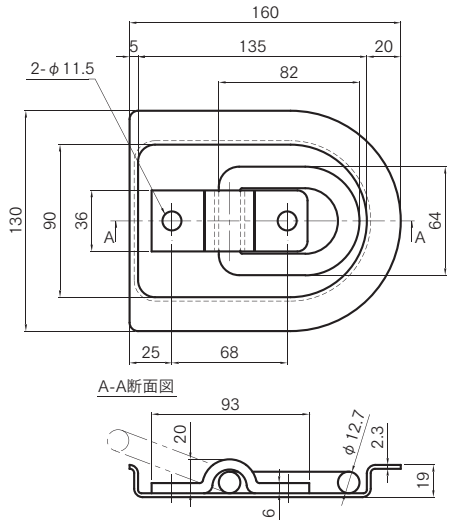

コードNO	商品名	重量kg	ケース入数
1603354	埋込ロープフック　19 (1/2) 6t押金　生地	0.75	20

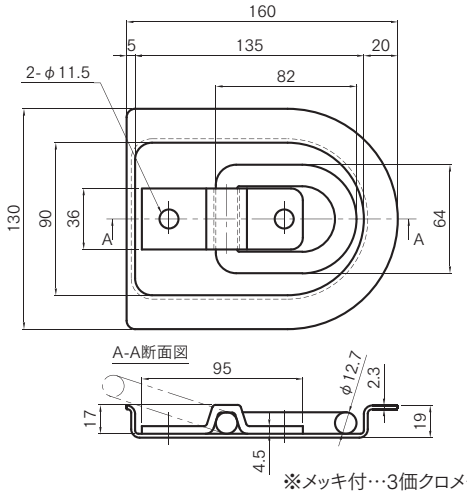

※メッキ付…3価クロメートメッキ

コードNO	商品名	重量kg	ケース入数
1603642	埋込ロープフック　19 (1/2) 4.5t押金　生地	0.66	20
16936493	埋込ロープフック　19 (1/2) 4.5t押金　メッキ	0.66	20

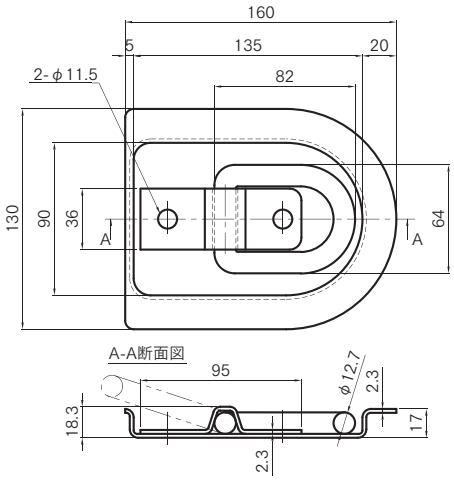

※2.3t押金(ハイテン鋼使用)

コードNO	商品名	重量kg	ケース入数
1603370	埋込ロープフック　17 (1/2) 2.3t押金　生地	0.66	20

埋込式ロープフック ③ 関西仕様(角型・片切)

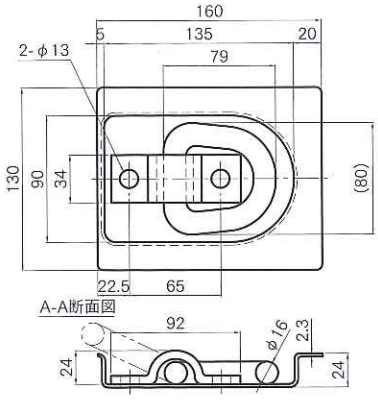

コードNO	商品名	重量kg	ケース入数
1603561	埋込ロープフック　24 (5/8) 6t押金　角型	0.96	18

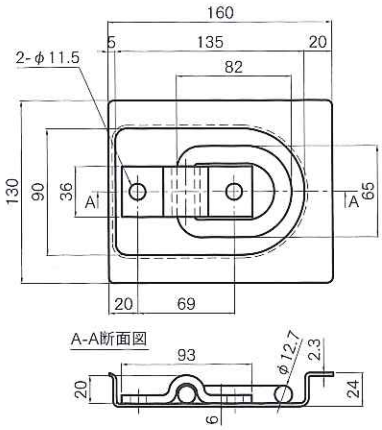

コードNO	商品名
1603545	埋込フック 24 (1/2) 6t押金　角型

重量kg	0.83	CS入数	20

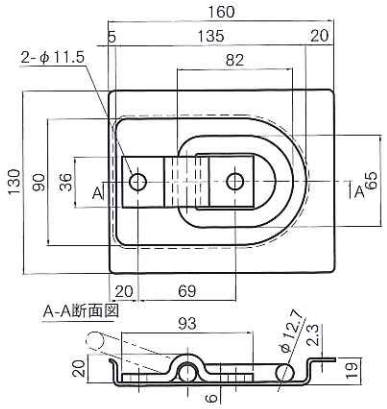

コードNO	商品名
1603558	埋込フック 19 (1/2) 6t押金　角型

重量kg	0.80	CS入数	20

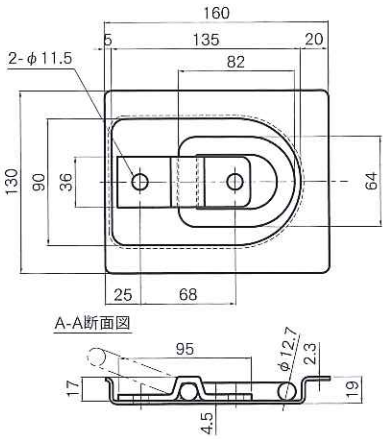

※メッキ付…3価クロメートメッキ

コードNO	商品名
1604120	埋込ﾌｯｸ 19 (1/2) 4.5t押金　角型
1603707	埋込ﾌｯｸ 19 (1/2) 4.5t押金　角型 メッキ

重量kg	0.71	CS入数	20

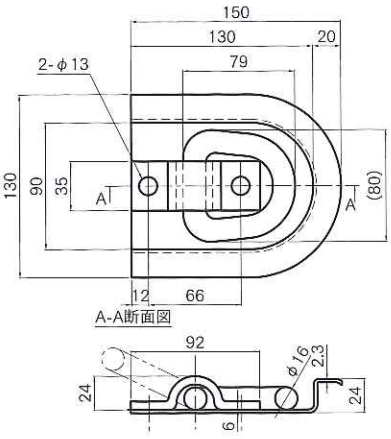

コードNO	商品名
1695003	埋込フック 24 (5/8) 6t押金　片切

重量kg	0.83	CS入数	18

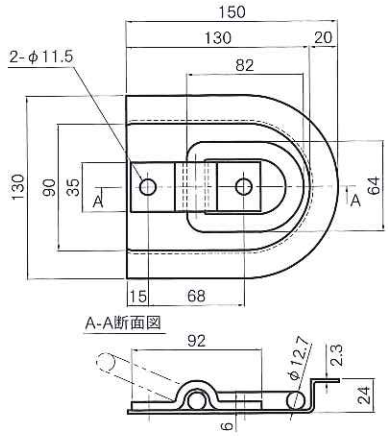

コードNO	商品名
1603367	埋込フック 24 (1/2) 6t押金　片切

重量kg	0.73	CS入数	20

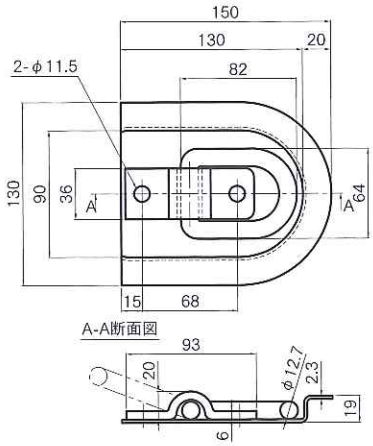

コードNO	商品名
1604117	埋込フック 19 (1/2) 6t押金　片切

重量kg	0.71	CS入数	20

埋込式ロープフック ④ 部品(環・押金・皿)

関東仕様

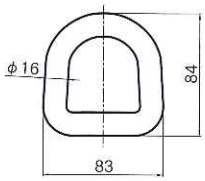

コードNO	商品名		
0016031	5/8 環		
重量kg	0.34	CS入数	60

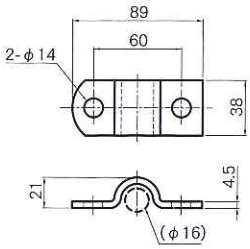

コードNO	商品名		
0016032	5/8(4.5t) 押金		
重量kg	0.12	CS入数	60

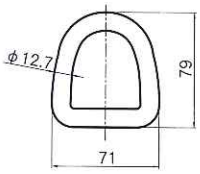

コードNO	商品名		
1607004	1/2 環		
重量kg	0.22	CS入数	100

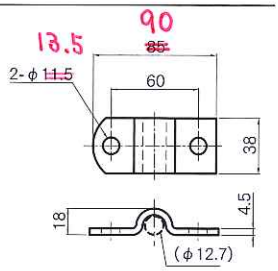

コードNO	商品名		
0016033	1/2(4.5t) 押金		
重量kg	0.11	CS入数	100

関西仕様

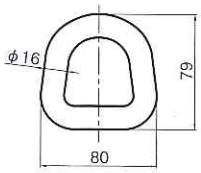

コードNO	商品名		
1603668	5/8 環		
重量kg	0.33	CS入数	70

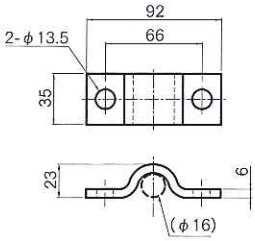

コードNO	商品名		
1604311	5/8(6t) 押金		
重量kg	0.17	CS入数	100

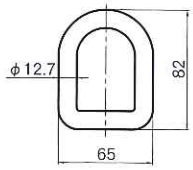

コードNO	商品名		
1603671	1/2 環		
重量kg	0.20	CS入数	100

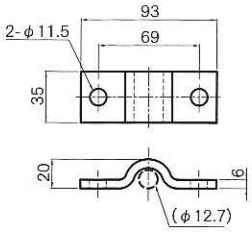

コードNO	商品名		
1604324	1/2(6t) 押金		
重量kg	0.16	CS入数	100

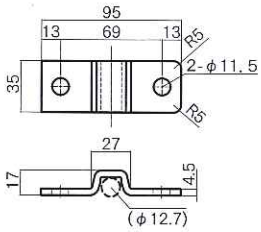

コードNO	商品名		
1604366	1/2(4.5t) 押金		
重量kg	0.13	CS入数	100

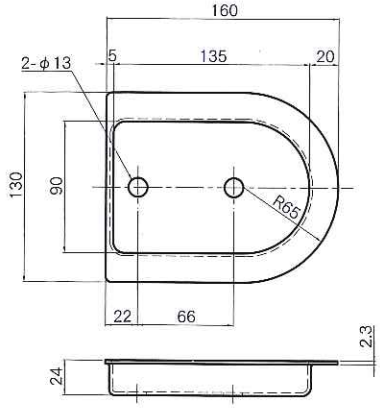

コードNO	商品名		
1604340	24mm(5/8)用　皿ノミ		
重量kg	0.44	CS入数	50

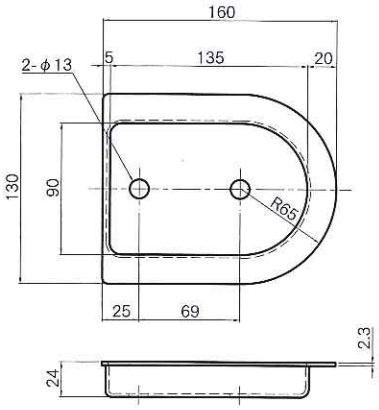

コードNO	商品名		
1604353	24mm(1/2)用　皿ノミ		
重量kg	0.44	CS入数	50

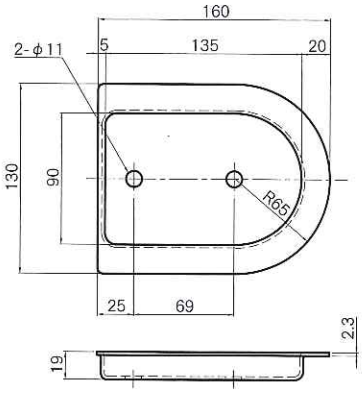

コードNO	商品名		
1604337	19mm(1/2)用　皿ノミ		
重量kg	0.40	CS入数	50

埋込式ロープフック ⑤ステンレス製

材　質
SUS304

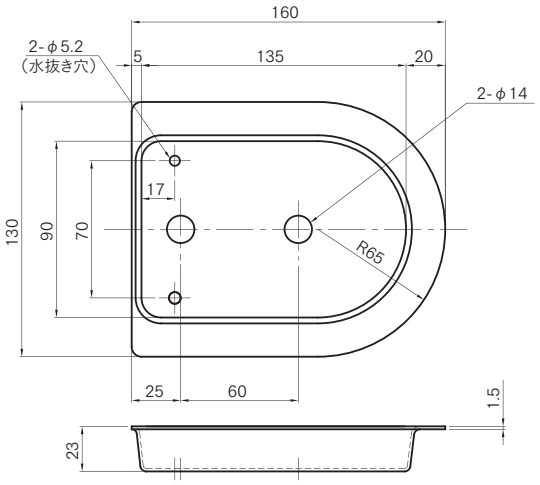

コードNO	商品名	重量kg	ケース入数
1604450	ステンレス製 埋込ロープフック　皿　23mm	0.28	70

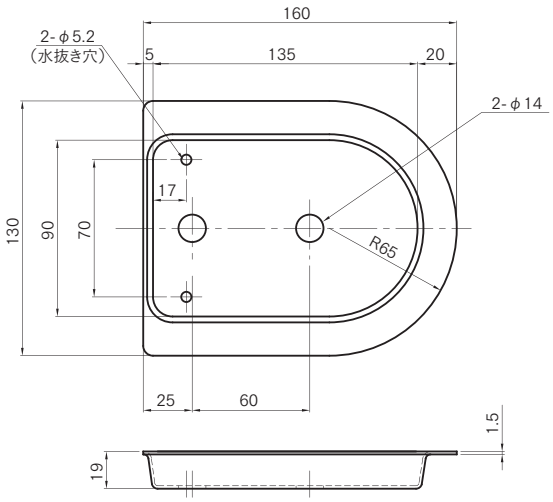

コードNO	商品名	重量kg	ケース入数
1604463	ステンレス製 埋込ロープフック　皿　19mm	0.26	100

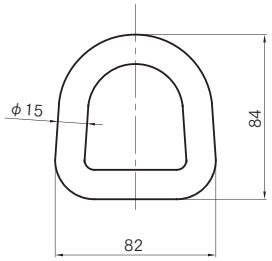

コードNO	商品名	重量kg	ケース入数
1604418	ステンレス製 埋込ロープフック　環　5/8	0.70	60

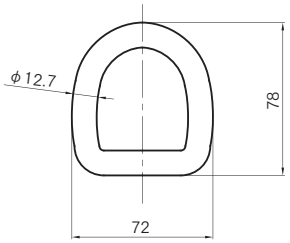

コードNO	商品名	重量kg	ケース入数
1604421	ステンレス製 埋込ロープフック　環　1/2	0.57	100

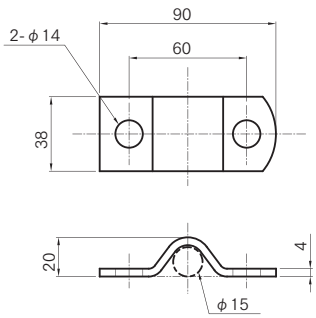

コードNO	商品名	重量kg	ケース入数
1604476	ステンレス製 埋込ロープフック　押金　5/8(4t)	0.11	100

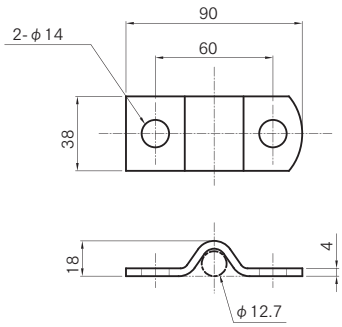

コードNO	商品名	重量kg	ケース入数
1604489	ステンレス製 埋込ロープフック　押金　1/2(4t)	0.11	100

埋込式ロープフック ⑥(その他 埋込式フック)

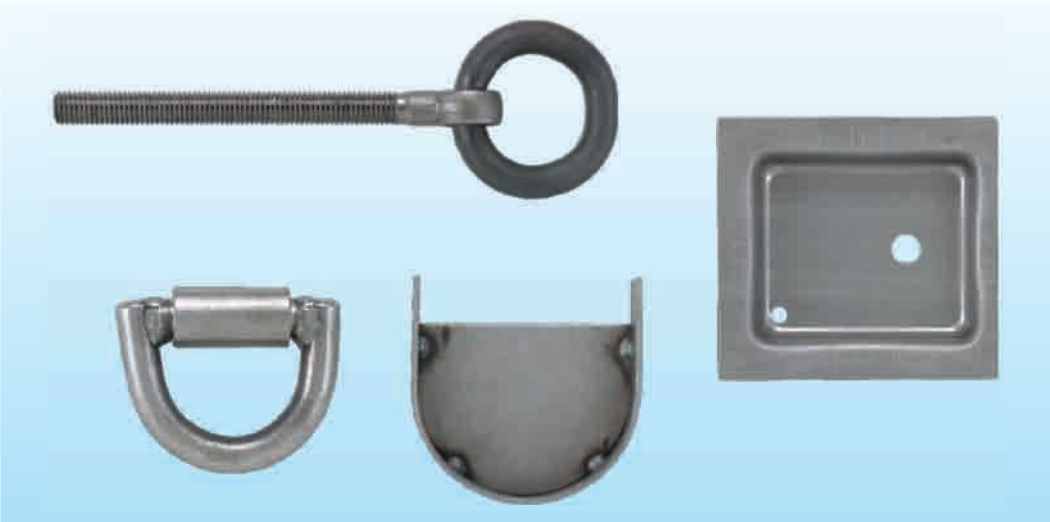

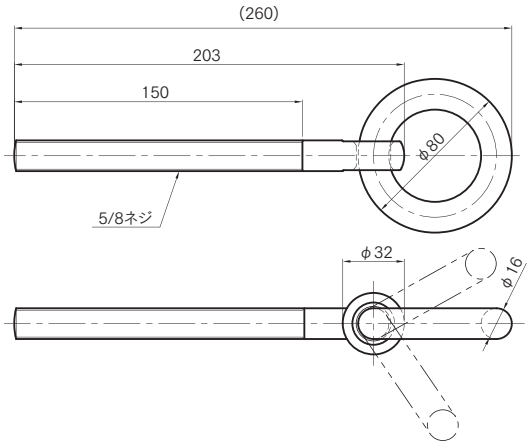

コードNO	商品名	重量kg	ケース入数
1603684	丸環付ボルト　5/8　全ネジ	0.60	30

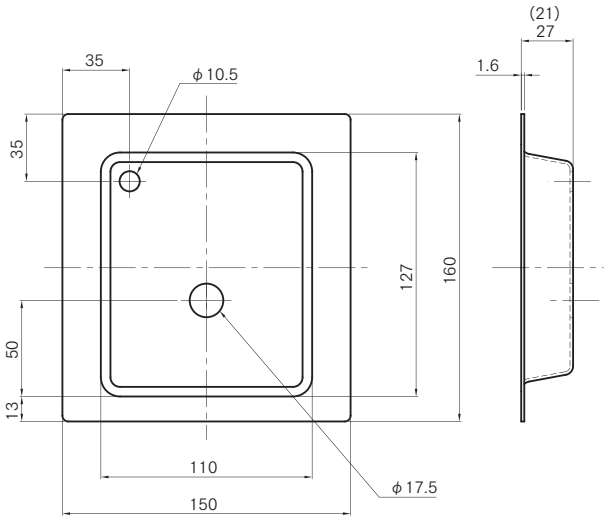

※1603655 は(　　)内寸法

コードNO	商品名	重量kg	ケース入数
1603590	丸環付ボルト用　埋込角皿　27mm	0.37	50
1603655	丸環付ボルト用　埋込角皿　21mm	0.35	80

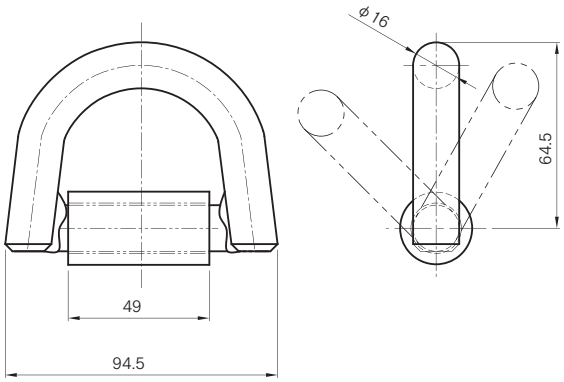

コードNO	商品名	重量kg	ケース入数
1603600	丸環 ボス付　5/8	0.46	50

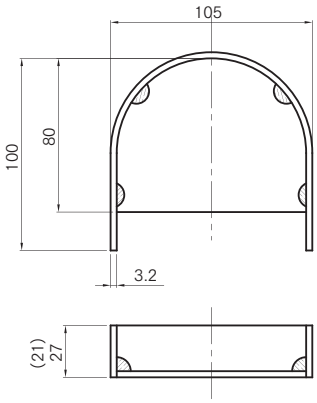

※1603503 は(　　)内寸法

コードNO	商品名	重量kg	ケース入数
1603451	丸環 ボス付 用　埋込皿座　27mm	0.35	60
1603503	丸環 ボス付 用　埋込皿座　21mm	0.31	100

馬環式ロープフック

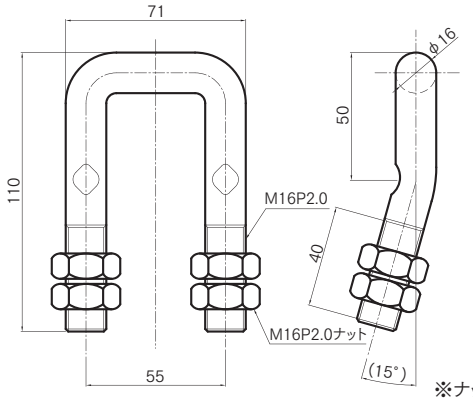

※ナット4個付

コードNO	商品名	重量kg	ケース入数
17005163	馬環式Uボルト　16M　3価クロメートメッキ	0.45	50

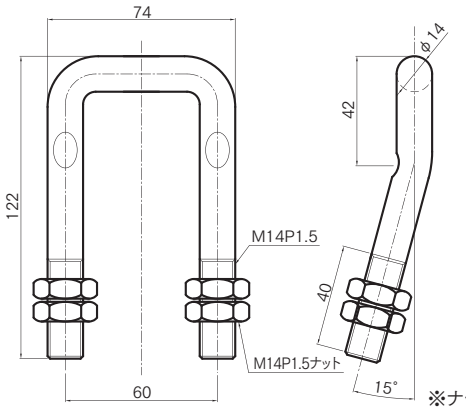

※ナット4個付

コードNO	商品名	重量kg	ケース入数
17005323	馬環式Uボルト　14M(大)　3価クロメートメッキ	0.38	60

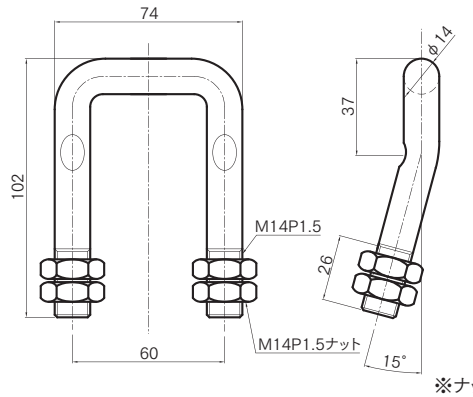

※ナット4個付

コードNO	商品名	重量kg	ケース入数
17005293	馬環式Uボルト　14M(小)　3価クロメートメッキ	0.34	60

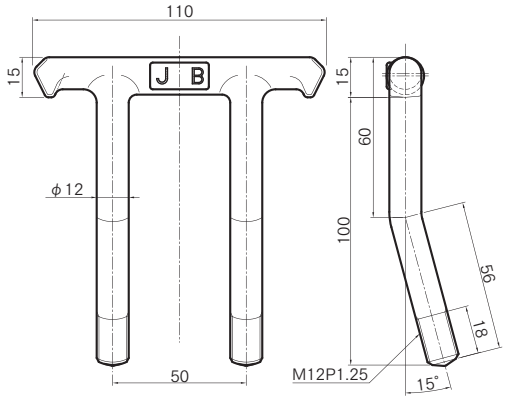

コードNO	商品名	重量kg	ケース入数
17007803	JB 床枠フック　H=100　3価クロメートメッキ	0.28	50

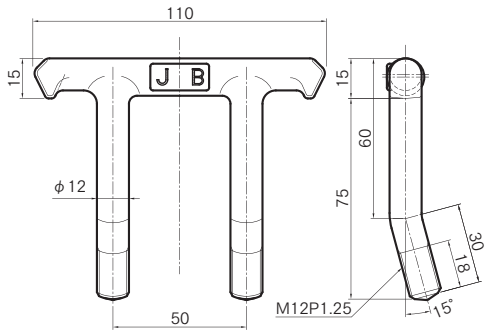

コードNO	商品名	重量kg	ケース入数
17007703	JB 床枠フック　H=75　3価クロメートメッキ	0.24	100

NEWフロアラッシングレール

レールブラケット溶接タイプ

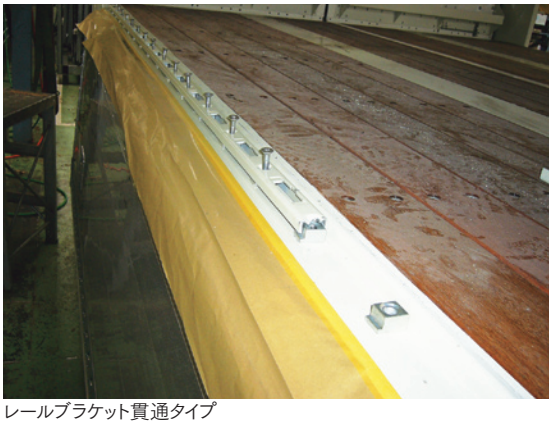
レールブラケット貫通タイプ

鉄製（ZAM）

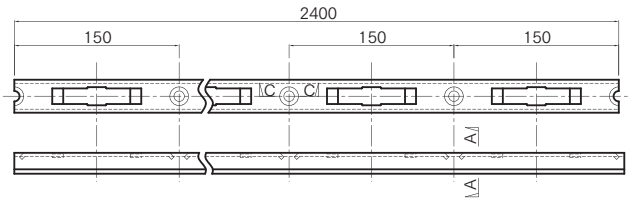

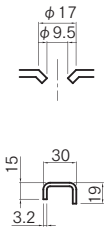

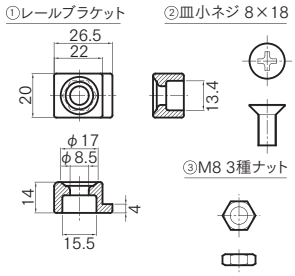

コードNO	商品名	1本重量kg
1992500	NEWフロアラッシングレール　鉄製(ZAM)　L=2400	2.68

コードNO	商品名	重量kg
1992505	取付部品セット 鉄用(1本分16セット入)	0.72

※レールブラケット・・鋳造(FCD450)
※皿小ネジ・ナット・・鉄製(SWCH)　3価クロメートメッキ

ステンレス製（SUS304）

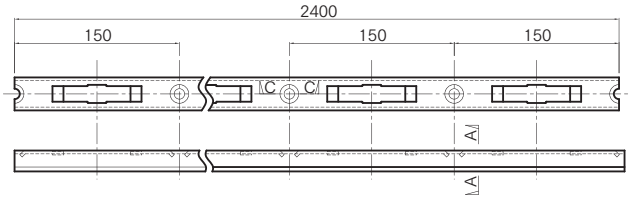

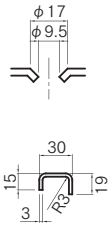

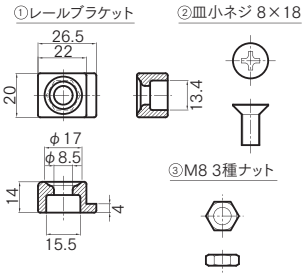

コードNO	商品名	1本重量kg
1992501	NEWフロアラッシングレール　ステンレス製　L=2400	2.54

コードNO	商品名	重量kg
1992506	取付部品セット ステンレス用(1本分16セット入)	0.72

※レールブラケット・・鋳造(FCD450)
※皿小ネジ・・ステンレス製、
　ナット・・鉄製(SWCH)　3価クロメートメッキ

溶接タイプ　貫通タイプ

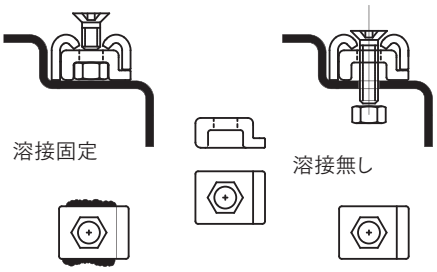

■溶接タイプ
①レール取付け穴の位置に合わせて、レールブラケットを
　レール取付け面に溶接してください。
②取付部品セットのボルトとナットを使用してレールを取付けてください。

■貫通タイプ
①レール取付け穴の位置に合わせて、取付け面に穴を
　空けてください。
②レールブラケットとレールを貫通ボルトとナットを使用して
　取付けてください。
注)貫通ボルトは別途ご用意ください。(M8×35)

フェリーフック、釣り針フック

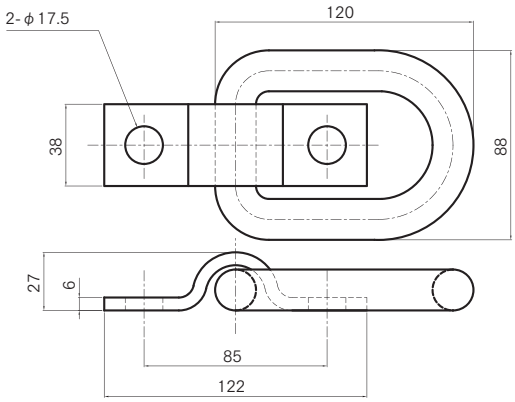

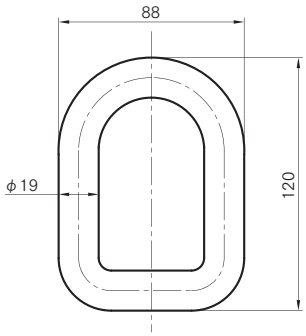

コードNO	商品名	重量kg	ケース入数
1603804	フェリーフック　本体　丸環	0.66	40

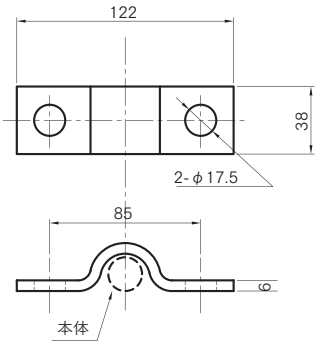

コードNO	商品名	重量kg	ケース入数
1603817	フェリーフック　押え金	0.24	100

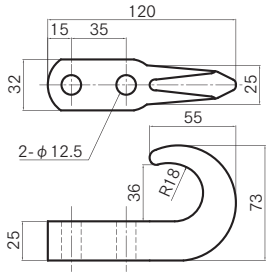

コードNO	商品名	重量kg	ケース入数
1108639	釣り針フック　2トン用	0.57	

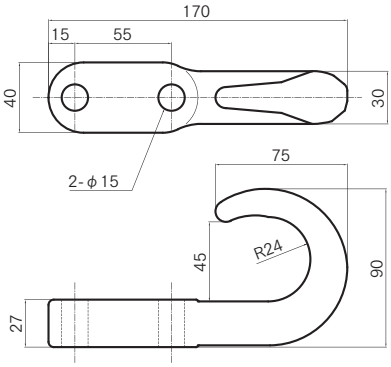

コードNO	商品名	重量kg	ケース入数
1108642	釣り針フック　4トン用	1.26	

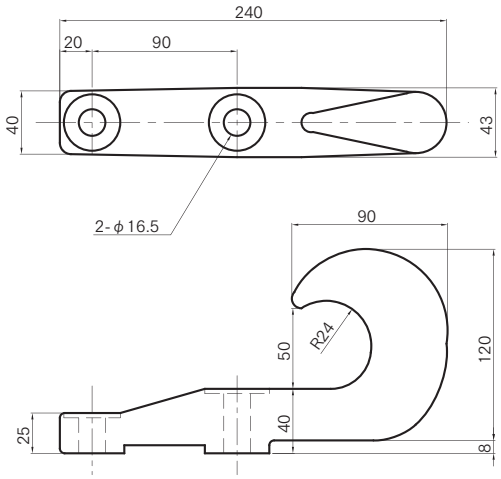

コードNO	商品名	重量kg	ケース入数
1108684	釣り針フック　大型用	2.64	